ՀԱՏԱԿԱԳԻԾ 0.00 ՆԻՇՈՒՄ

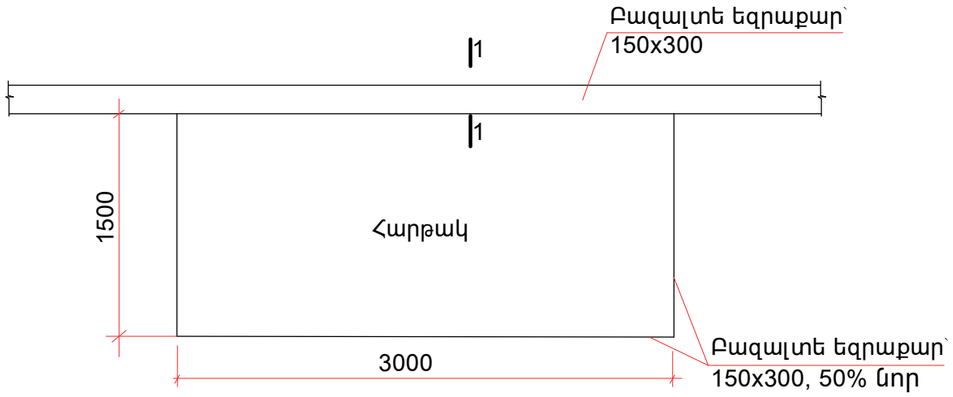

ԿՏՐՎԱԾՔ՝ 1-1

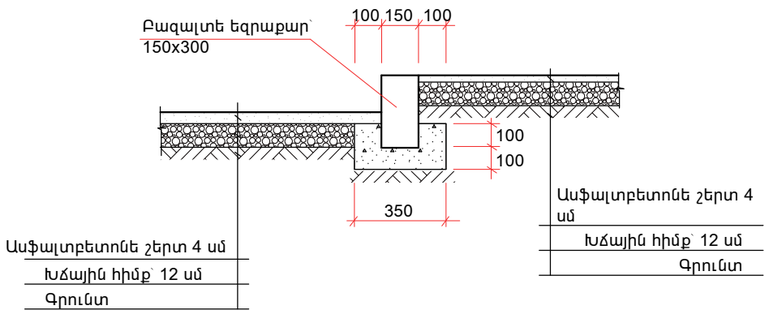

Աղբի հավաքման հարթակ՝ տարբերակ՝ 1

1.	Ասֆալտբետոնե շերտի քանդում 3-4 սմ	մ³	0.1575
2.	Խճային հիմքի քանդում 12 սմ	մ³	0.54
3.	III կարգի գրունտի քանդում 17 սմ	մ³	0.765
4.	Բազալտե եզրաքարերի քանդում 150x300	գմ	3.0
5.	Գրունտի տոփանում	մ³	0.54
6.	Խճի շերտի իրականացում տոփանումով՝ 15 սմ	մ²	4.5
7.	Ասֆալտ. բետոնե մանրահատ՝ 4սմ	մ²	4.5
8.	Բազալտե եզրաքարերի տեղադրում 150x300՝ /50% հին, 50% նոր/	գմ	6.0
9.	Շին. աղբի և գրունտի բարձում ձեռքով, տեղափոխում 13 կմ	տն	1.661

Աղբի հավաքման հարթակ՝ տարբերակ՝ 2

1.	Մայթի ձևավոր սալիկների քանդում 6 սմ	մ²	4.5
2.	Ավազե բարձիկի քանդում 5 սմ	մ²	4.5
3.	Բետոնե հիմքի քանդում 8 սմ	մ³	0.36
4.	III կարգի գրունտի քանդում 12 սմ	մ³	0.54
5.	Բազալտե եզրաքարերի քանդում 150x300	գմ	3.0
6.	Շին. աղբի և գրունտի բարձում ձեռքով, տեղափոխում 13 կմ	տն	2.511
7.	Տարածքի հարթեցում	մ²	4.5
8.	Բազալտե եզրաքարերի տեղադրում 150x300՝ /50% հին, 50% նոր/	գմ	6.0
9.	Խճի շերտի իրականացում տոփանումով՝ 150 մմ	մ²	4.5
10.	Ասֆալտ. բետոնե մանրահատ՝ 4սմ	մ²	4.5

Աղբի հավաքման հարթակ՝ տարբերակ՝ 3

1.	Ասֆալտբետոնե շերտի քանդում 3-4 սմ	մ³	0.079
2.	Խճային հիմքի քանդում 12 սմ	մ³	0.27
3.	III կարգի գրունտի քանդում 17 սմ	մ³	0.383
4.	Բազալտե եզրաքարերի քանդում 150x300	գմ	1.6
5.	Գրունտի տոփանում	մ³	0.27
6.	Խճի շերտի իրականացում տոփանումով՝ 12 սմ	մ²	2.25
7.	Ասֆալտ. բետոնե մանրահատ՝ 4սմ	մ²	2.25
8.	Բազալտե եզրաքարերի տեղադրում 150x300՝ /50% հին, 50% նոր/	գմ	4.5
9.	Շին. աղբի և գրունտի բարձում ձեռքով, տեղափոխում 13 կմ	տն	0.83

ԵՐԵՎԱՆ ՔԱՂԱՔԻ ՓՈՂՈՑՆԵՐԻ ՄԱՅԹԵՐՈՒՄ ԱՂԲԱՄԱՆՆԵՐԻ ԵՎ ԿՈՆՏԵՅՆԵՐ ՆԵՐԻ ՀԱՄԱՐ ՀԱՐԹԱԿՆԵՐԻ ԿԱՌՈՒՑՈՒՄ

ՃԱՐՏԱՐԱՊԵՏԱՇԻՆԱՐԱՐԱԿԱՆ ՄԱՍ

ՓՈՒԼ	ԹԵՐԹ	ԹԵՐԹԵՐ
ԱՆ	ՃՇ-1	1

ՀԱՏԱԿԱԳԻԾ 0.00 ՆԻՇՈՒՄ
ԿՏՐՎԱԾՔ 1-1

«ՀԱՄԱՇԻՆ ՆԱԽԱԳԻԾ» ՍՊԸ

ՀԱՏԱԿԱԳԻԾ 0.00 ՆԻՇՈՒՄ

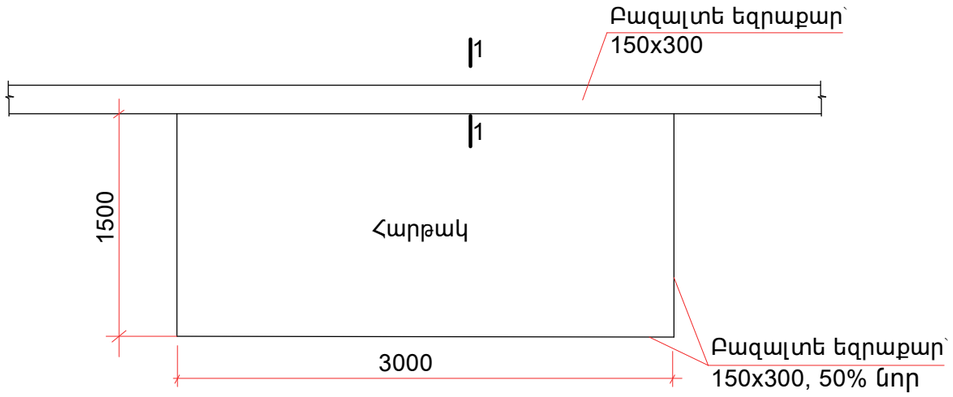

ԿՏՐՎԱԾՔ՝ 1-1

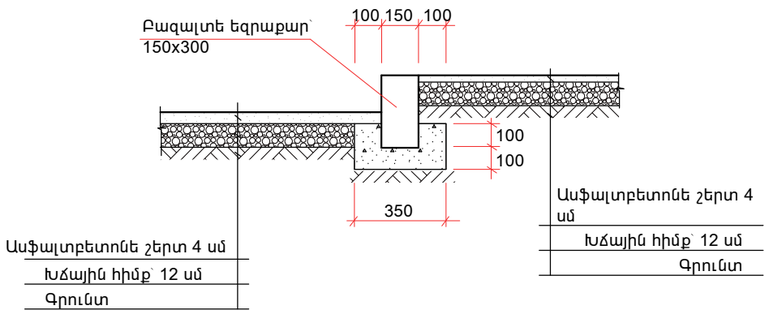

Աղբի հավաքման հարթակ՝ տարբերակ՝ 1

1.	Ասֆալտբետոնե շերտի քանդում 3-4 սմ	մ³	0.1575
2.	Խճային հիմքի քանդում 12 սմ	մ³	0.54
3.	III կարգի գրունտի քանդում 17 սմ	մ³	0.765
4.	Բազալտե եզրաքարերի քանդում 150x300	գմ	3.0
5.	Գրունտի տոփանում	մ³	0.54
6.	Խճի շերտի իրականացում տոփանումով՝ 15 սմ	մ²	4.5
7.	Ասֆալտ. բետոնե մանրահատ՝ 4սմ	մ²	4.5
8.	Բազալտե եզրաքարերի տեղադրում 150x300՝ /50% հին, 50% նոր/	գմ	6.0
9.	Շին. աղբի և գրունտի բարձում ձեռքով, տեղափոխում 13 կմ	տն	1.661

Աղբի հավաքման հարթակ՝ տարբերակ՝ 2

1.	Մայթի ձևավոր սալիկների քանդում 6 սմ	մ²	4.5
2.	Ավազե բարձիկի քանդում 5 սմ	մ²	4.5
3.	Բետոնե հիմքի քանդում 8 սմ	մ³	0.36
4.	III կարգի գրունտի քանդում 12 սմ	մ³	0.54
5.	Բազալտե եզրաքարերի քանդում 150x300	գմ	3.0
6.	Շին. աղբի և գրունտի բարձում ձեռքով, տեղափոխում 13 կմ	տն	2.511
7.	Տարածքի հարթեցում	մ²	4.5
8.	Բազալտե եզրաքարերի տեղադրում 150x300՝ /50% հին, 50% նոր/	գմ	6.0
9.	Խճի շերտի իրականացում տոփանումով՝ 150 մմ	մ²	4.5
10.	Ասֆալտ. բետոնե մանրահատ՝ 4սմ	մ²	4.5

Աղբի հավաքման հարթակ՝ տարբերակ՝ 3

1.	Ասֆալտբետոնե շերտի քանդում 3-4 սմ	մ³	0.079
2.	Խճային հիմքի քանդում 12 սմ	մ³	0.27
3.	III կարգի գրունտի քանդում 17 սմ	մ³	0.383
4.	Բազալտե եզրաքարերի քանդում 150x300	գմ	1.6
5.	Գրունտի տոփանում	մ³	0.27
6.	Խճի շերտի իրականացում տոփանումով՝ 12 սմ	մ²	2.25
7.	Ասֆալտ. բետոնե մանրահատ՝ 4սմ	մ²	2.25
8.	Բազալտե եզրաքարերի տեղադրում 150x300՝ /50% հին, 50% նոր/	գմ	4.5
9.	Շին. աղբի և գրունտի բարձում ձեռքով, տեղափոխում 13 կմ	տն	0.83

ԵՐԵՎԱՆ ՔԱՂԱՔԻ ՓՈՂՈՑՆԵՐԻ ՄԱՅԹԵՐՈՒՄ ԱՂԲԱՄԱՆՆԵՐԻ ԵՎ ԿՈՆՏԵՅՆԵՐ ՆԵՐԻ ՀԱՄԱՐ ՀԱՐԹԱԿՆԵՐԻ ԿԱՌՈՒՑՈՒՄ

ՃԱՐՏԱՐԱՊԵՏԱՇԻՆԱՐԱՐԱԿԱՆ ՄԱՍ

ՓՈՒԼ	ԹԵՐԹ	ԹԵՐԹԵՐ
ԱՆ	ՃՇ-1	1

ՀԱՏԱԿԱԳԻԾ 0.00 ՆԻՇՈՒՄ
ԿՏՐՎԱԾՔ 1-1

«ՀԱՄԱՇԻՆ ՆԱԽԱԳԻԾ» ՍՊԸ

ՀԱՏԱԿԱԳԻԾ 0.00 ՆԻՇՈՒՄ

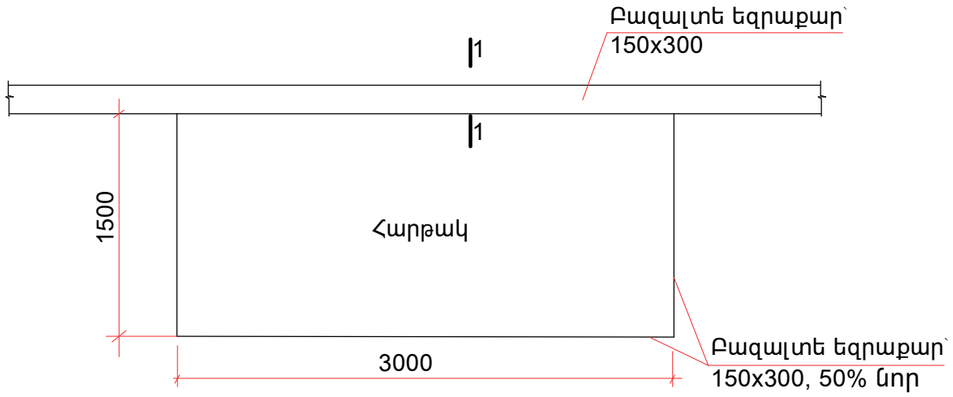

ԿՏՐՎԱԾՔ՝ 1-1

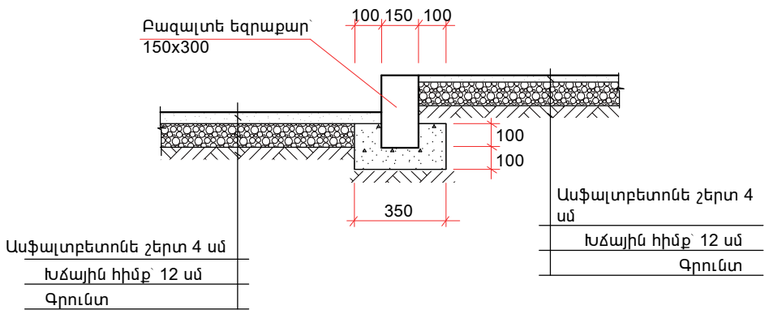

Աղբի հավաքման հարթակ՝ տարբերակ՝ 1

1.	Ասֆալտբետոնե շերտի քանդում 3-4 սմ	մ³	0.1575
2.	Խճային հիմքի քանդում 12 սմ	մ³	0.54
3.	III կարգի գրունտի քանդում 17 սմ	մ³	0.765
4.	Բազալտե եզրաքարերի քանդում 150x300	գմ	3.0
5.	Գրունտի տոփանում	մ³	0.54
6.	Խճի շերտի իրականացում տոփանումով՝ 15 սմ	մ²	4.5
7.	Ասֆալտ. բետոնե մանրահատ՝ 4սմ	մ²	4.5
8.	Բազալտե եզրաքարերի տեղադրում 150x300՝ /50% հին, 50% նոր/	գմ	6.0
9.	Շին. աղբի և գրունտի բարձում ձեռքով, տեղափոխում 13 կմ	տն	1.661

Աղբի հավաքման հարթակ՝ տարբերակ՝ 2

1.	Մայթի ձևավոր սալիկների քանդում 6 սմ	մ²	4.5
2.	Ավազե բարձիկի քանդում 5 սմ	մ²	4.5
3.	Բետոնե հիմքի քանդում 8 սմ	մ³	0.36
4.	III կարգի գրունտի քանդում 12 սմ	մ³	0.54
5.	Բազալտե եզրաքարերի քանդում 150x300	գմ	3.0
6.	Շին. աղբի և գրունտի բարձում ձեռքով, տեղափոխում 13 կմ	տն	2.511
7.	Տարածքի հարթեցում	մ²	4.5
8.	Բազալտե եզրաքարերի տեղադրում 150x300՝ /50% հին, 50% նոր/	գմ	6.0
9.	Խճի շերտի իրականացում տոփանումով՝ 150 մմ	մ²	4.5
10.	Ասֆալտ. բետոնե մանրահատ՝ 4սմ	մ²	4.5

Աղբի հավաքման հարթակ՝ տարբերակ՝ 3

1.	Ասֆալտբետոնե շերտի քանդում 3-4 սմ	մ³	0.079
2.	Խճային հիմքի քանդում 12 սմ	մ³	0.27
3.	III կարգի գրունտի քանդում 17 սմ	մ³	0.383
4.	Բազալտե եզրաքարերի քանդում 150x300	գմ	1.6
5.	Գրունտի տոփանում	մ³	0.27
6.	Խճի շերտի իրականացում տոփանումով՝ 12 սմ	մ²	2.25
7.	Ասֆալտ. բետոնե մանրահատ՝ 4սմ	մ²	2.25
8.	Բազալտե եզրաքարերի տեղադրում 150x300՝ /50% հին, 50% նոր/	գմ	4.5
9.	Շին. աղբի և գրունտի բարձում ձեռքով, տեղափոխում 13 կմ	տն	0.83

ԵՐԵՎԱՆ ՔԱՂԱՔԻ ՓՈՂՈՑՆԵՐԻ ՄԱՅԹԵՐՈՒՄ ԱՂԲԱՄԱՆՆԵՐԻ ԵՎ ԿՈՆՏԵՅՆԵՐ ՆԵՐԻ ՀԱՄԱՐ ՀԱՐԹԱԿՆԵՐԻ ԿԱՌՈՒՑՈՒՄ

ՃԱՐՏԱՐԱՊԵՏԱՇԻՆԱՐԱՐԱԿԱՆ ՄԱՍ

ՓՈՒԼ	ԹԵՐԹ	ԹԵՐԹԵՐ
ԱՆ	ՃՇ-1	1

ՀԱՏԱԿԱԳԻԾ 0.00 ՆԻՇՈՒՄ
ԿՏՐՎԱԾՔ 1-1

«ՀԱՄԱՇԻՆ ՆԱԽԱԳԻԾ» ՍՊԸ

ՀԱՏԱԿԱԳԻԾ 0.00 ՆԻՇՈՒՄ

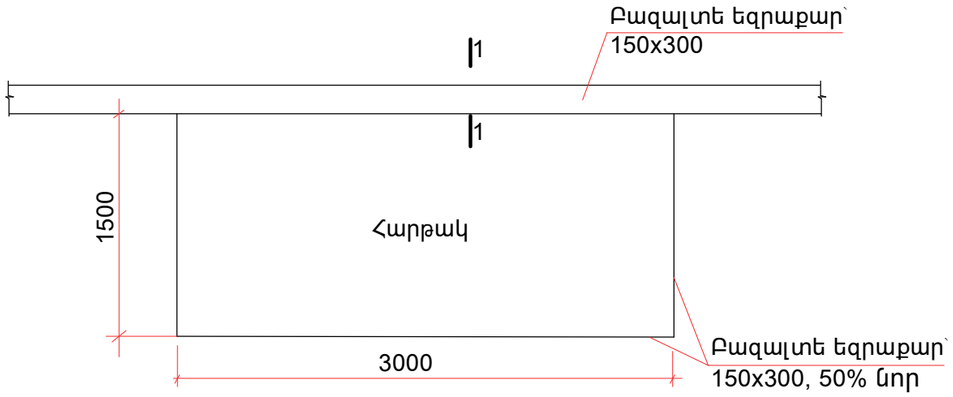

ԿՏՐՎԱԾՔ՝ 1-1

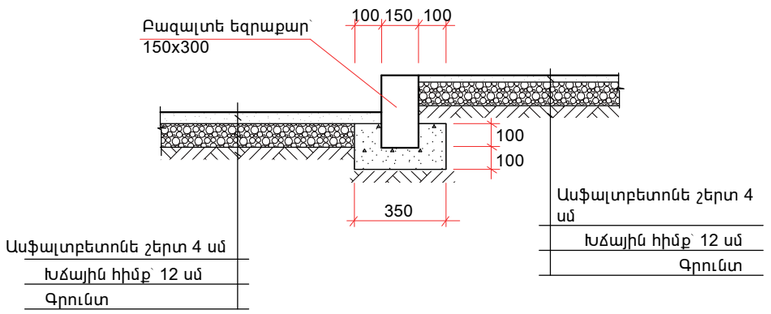

Աղբի հավաքման հարթակ՝ տարբերակ՝ 1

1.	Ասֆալտբետոնե շերտի քանդում 3-4 սմ	մ³	0.1575
2.	Խճային հիմքի քանդում 12 սմ	մ³	0.54
3.	III կարգի գրունտի քանդում 17 սմ	մ³	0.765
4.	Բազալտե եզրաքարերի քանդում 150x300	գմ	3.0
5.	Գրունտի տոփանում	մ³	0.54
6.	Խճի շերտի իրականացում տոփանումով՝ 15 սմ	մ²	4.5
7.	Ասֆալտ. բետոնե մանրահատ՝ 4սմ	մ²	4.5
8.	Բազալտե եզրաքարերի տեղադրում 150x300՝ /50% հին, 50% նոր/	գմ	6.0
9.	Շին. աղբի և գրունտի բարձում ձեռքով, տեղափոխում 13 կմ	տն	1.661

Աղբի հավաքման հարթակ՝ տարբերակ՝ 2

1.	Մայթի ձևավոր սալիկների քանդում 6 սմ	մ²	4.5
2.	Ավազե բարձիկի քանդում 5 սմ	մ²	4.5
3.	Բետոնե հիմքի քանդում 8 սմ	մ³	0.36
4.	III կարգի գրունտի քանդում 12 սմ	մ³	0.54
5.	Բազալտե եզրաքարերի քանդում 150x300	գմ	3.0
6.	Շին. աղբի և գրունտի բարձում ձեռքով, տեղափոխում 13 կմ	տն	2.511
7.	Տարածքի հարթեցում	մ²	4.5
8.	Բազալտե եզրաքարերի տեղադրում 150x300՝ /50% հին, 50% նոր/	գմ	6.0
9.	Խճի շերտի իրականացում տոփանումով՝ 150 մմ	մ²	4.5
10.	Ասֆալտ. բետոնե մանրահատ՝ 4սմ	մ²	4.5

Աղբի հավաքման հարթակ՝ տարբերակ՝ 3

1.	Ասֆալտբետոնե շերտի քանդում 3-4 սմ	մ³	0.079
2.	Խճային հիմքի քանդում 12 սմ	մ³	0.27
3.	III կարգի գրունտի քանդում 17 սմ	մ³	0.383
4.	Բազալտե եզրաքարերի քանդում 150x300	գմ	1.6
5.	Գրունտի տոփանում	մ³	0.27
6.	Խճի շերտի իրականացում տոփանումով՝ 12 սմ	մ²	2.25
7.	Ասֆալտ. բետոնե մանրահատ՝ 4սմ	մ²	2.25
8.	Բազալտե եզրաքարերի տեղադրում 150x300՝ /50% հին, 50% նոր/	գմ	4.5
9.	Շին. աղբի և գրունտի բարձում ձեռքով, տեղափոխում 13 կմ	տն	0.83

ԵՐԵՎԱՆ ՔԱՂԱՔԻ ՓՈՂՈՑՆԵՐԻ ՄԱՅԹԵՐՈՒՄ ԱՂԲԱՄԱՆՆԵՐԻ ԵՎ ԿՈՆՏԵՅՆԵՐ ՆԵՐԻ ՀԱՄԱՐ ՀԱՐԹԱԿՆԵՐԻ ԿԱՌՈՒՑՈՒՄ

ՃԱՐՏԱՐԱՊԵՏԱՇԻՆԱՐԱՐԱԿԱՆ ՄԱՍ

ՓՈՒԼ	ԹԵՐԹ	ԹԵՐԹԵՐ
ԱՆ	ՃՇ-1	1

ՀԱՏԱԿԱԳԻԾ 0.00 ՆԻՇՈՒՄ
ԿՏՐՎԱԾՔ 1-1

«ՀԱՄԱՇԻՆ ՆԱԽԱԳԻԾ» ՍՊԸ